Landalucía, 7 - P.I. Júndiz 01015 Vitoria / Spain +34 945 290 010 azolgas@azolgas.com www.azolgas.com

CILINDROS DE GAS

AZOL GAS

APPROVED PED 2014 / 68 / EU

PED 2014/68 EU

- Instrucciones de uso
- Seguridad en el uso
- Regulación PED
- Especificaciones del fabricante
- Especificaciones del usuario final

AZOL GAS

AZOL GAS

PED 2014/68 EU

REGLAMENTACION

¿Qué es la directiva PED 2014/68 EU?
Es una Directiva europea que armoniza en toda la Unión Europea la regulación de los equipos a presión fabricados o comercializados en la Unión Europea. Además cada país dispone de normas de trasposición internas de la citada Directiva comunitaria.

¿La directiva PED 2014/68 EU afecta a todos los cilindros de gas?
Todos los cilindros de gas fabricados o comercializados en la Unión Europea, como equipos a presión que son, están afectados por la Directiva PED 2014/68 EU.
En función del producto de la presión x el volumen, la Directiva establece unas categorías para clasificar los equipos a presión, las principales categorías para los cilindros de gas son:

- Categoría I volumen > 1 litro y producto de presión x volumen > 50 < 200 bar x litro
- Categoría II volumen > 1 litro y producto de presión x volumen > 200 bar x litro
- Categoría III volumen > 1 litro y producto de presión x volumen > 1000 bar x litro

Aquellos cilindros de gas que no entran dentro de las categorías descritas están amparados por el Artículo 4.3. de la Directiva PED 2014/68 EU.

¿Qué implica la Directiva PED 2014/68 EU para el fabricante de recipientes a presión?
El ámbito de aplicación de la Directiva PED 2014/68 EU afecta al diseño, la fabricación y la evaluación de la conformidad de los equipos a presión (cilindros de gas nitrógeno).
En resumen:
Diseñar los equipos a presión para garantizar su seguridad durante su vida útil prevista.
Asegurar que el material utilizado cumple con las especificaciones requeridas y disposiciones relativas conforme a la Directiva PED 2014/68 EU.
Fabricar los equipos a presión conforme a las disposiciones establecidas en fase de diseño.
Marcar los equipos a presión conforme a las disposiciones de la Directiva PED 2014/68 EU.
Someter los equipos a presión a los procedimientos de evaluación de conformidad requeridos.
Proporcionar al usuario documentación sobre el uso y las condiciones de utilización de los equipos a presión de manera segura.
Emitir, en los equipos a presión cuya categoría lo requiera, la Declaración de conformidad a la Directiva.

¿En qué le afecta al usuario la utilización de un recipiente a presión?
El usuario de los cilindros de gas es responsable de cumplir con la regulación del país donde se utilicen.
El marco regulatorio suele contener los siguientes aspectos:
Acusar recepción de la documentación del fabricante.
Disponer de la documentación para inspección mientras los equipos estén en uso.
Realizar el mantenimiento de los equipos conforme a las prescripciones del fabricante.
Hacer inspecciones periódicas de los equipos (inspección visual, y prueba de recalificación).

INSTRUCCIONES DE USO

AZOL GAS

ADVERTENCIAS

Los cilindros de gas son recipientes cargados con gas nitrógeno a alta presión (150-210 bares). No manipule ningún elemento del mismo sin estar seguro de que el cilindro de gas está completamente descargado y que sabe cómo proceder a su descarga.

Antes de manipular un cilindro de gas es absolutamente indispensable que se encuentre totalmente descargado. Para asegurarse que el cilindro de gas está completamente descargado, debe comprobarse con la mano que el vástago está totalmente introducido y permanece estable en esa posición.

Utilice gafas de seguridad antes de proceder a cargar o vaciar un cilindro de gas.

Cualquier manipulación indebida sobre los cilindros de gas puede causar riesgos sobre la seguridad y reducir la vida útil de los mismos.

El mantenimiento de los cilindros de gas debe ser realizado exclusivamente por personal cualificado, con la adecuada formación y siguiendo siempre las instrucciones del manual facilitado por AZOLGAS.

AZOLGAS imparte cursos sobre seguridad, reparación y mantenimiento de cilindros de gas.

Consulte la hoja de seguridad.

CALZADO DE SEGURIDAD

GUANTES DE SEGURIDAD

GAFAS DE SEGURIDAD

NO MANIPULAR SIN LA FORMACION ADECUADA

AZOL GAS

INSTRUCCIONES DE USO

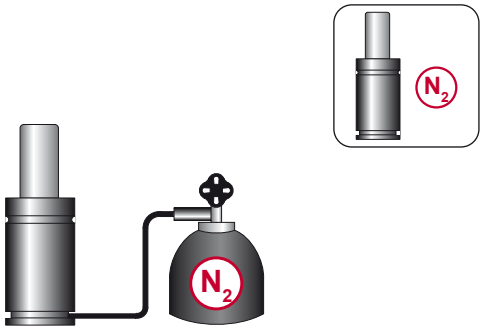

Cargar únicamente con GAS NITROGENO (N_2).

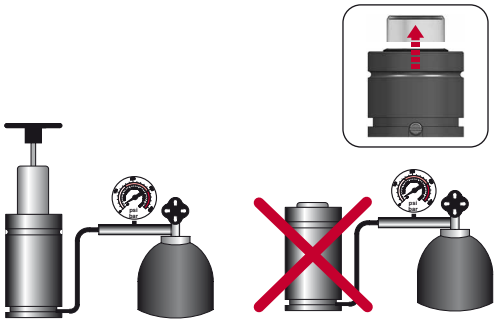

No cargar un cilindro de gas si el vástago no está completamente extendido.

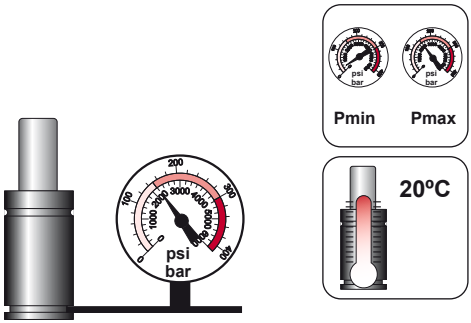

Cargar el cilindro de gas entre la máxima y mínima presión permitida, siempre teniendo en cuenta una temperatura de 20ºC.

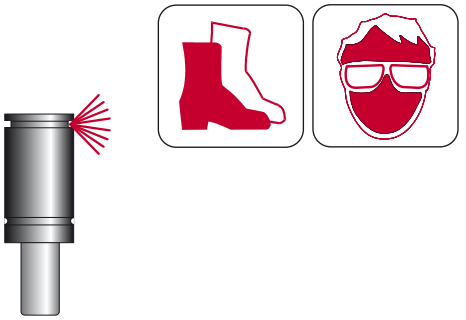

Antes de la descarga, orientar el flujo de gas fuera del alcance del operador o de cualquier persona.

Utilice las herramientas y equipamiento adecuado para manipular los cilindros.

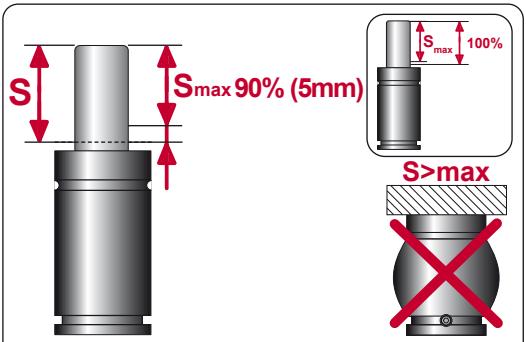

Carrera máxima recomendada 90%. Reserva de carrera mínima: hasta carrera 50 mm (10%), y superior a carrera 50 mm (5 mm). Excesos de carrera > 100% causarían daños al cilindro y graves riesgos.

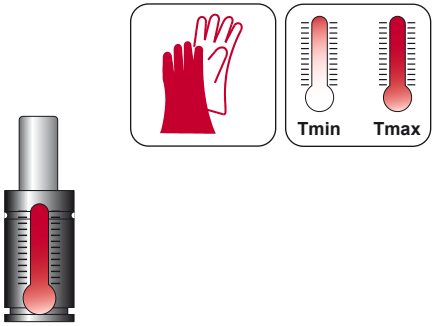

Respetar los límites de temperatura de funcionamiento. Los cilindros de gas se calientan durante su funcionamiento.
Utilice siempre guantes de seguridad para manipular los cilindros.

INSTRUCCIONES DE USO

AZOL GAS

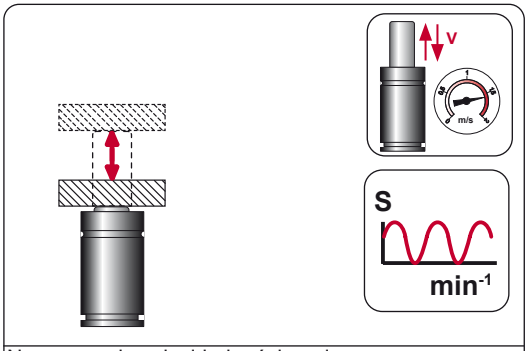

No superar la velocidad máxima de carrera.

El número de ciclos por minuto permitidos no debe superarse.

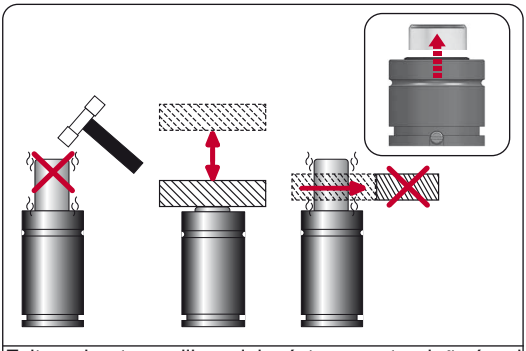

Evitar el retorno libre del vástago, esto dañaría al cilindro de gas. No verificar la fuerza de los cilindros de gas usando cualquier impacto sobre el vástago.

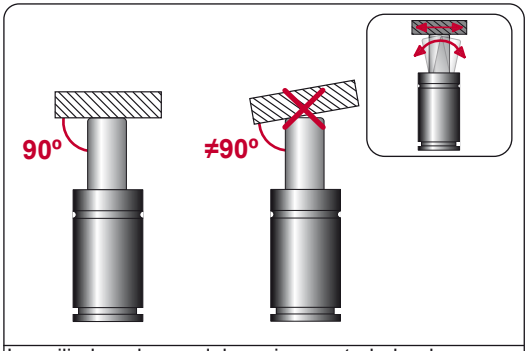

Los cilindros de gas deben siempre trabajar de manera perpendicular a la superficie de contacto.

Las cargas laterales aumentan el desgaste y reducen la vida útil.

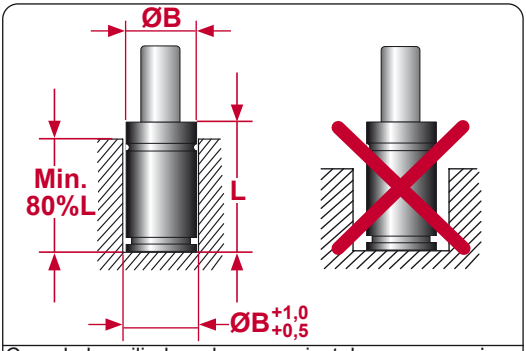

Cuando los cilindros de gas se instalan en una cajera, el diámetro de la cajera no debería exceder 1mm de la dimension del cuerpo del cilindro de gas. Y la profundidad de la cajera debe ser como mínimo el 80% de L.

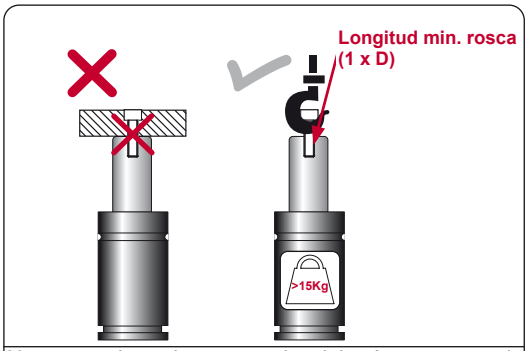

No usar el agujero roscado del vástago para la fijación del cilindro al útil, sólo para operaciones de mantenimiento o transporte. (Cilindros con peso superior a 15 kg se marcan de confirmidad a VDI).

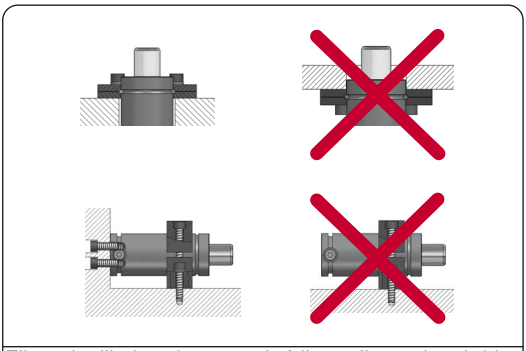

Fijar el cilindro de gas al útil mediante las bridas adecuadas.

Se recomienda siempre apoyar la base del cilindro de gas contra una superficie plana.

AZOL GAS

INSTRUCCIONES DE USO

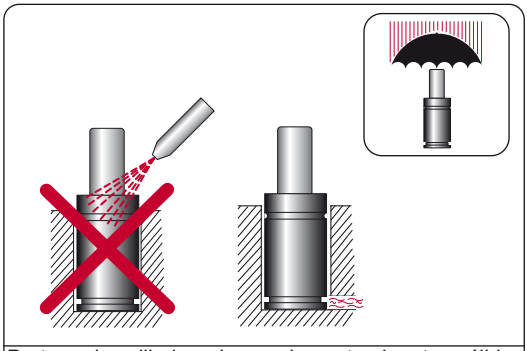

Proteger los cilindros de gas de contaminantes sólidos o líquidos.

Proporcionar drenaje adecuado a las cajeras donde se instalan los cilindros.

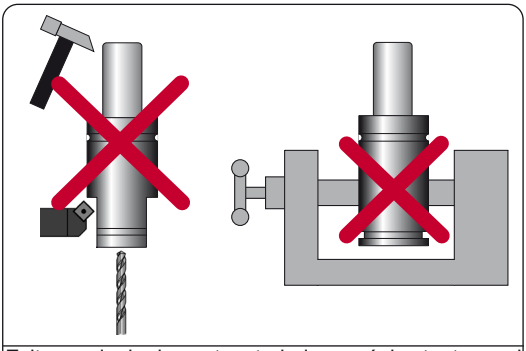

Evitar cualquier impacto o trabajo mecánico tanto en el cuerpo como en el vástago del cilindro de gas.

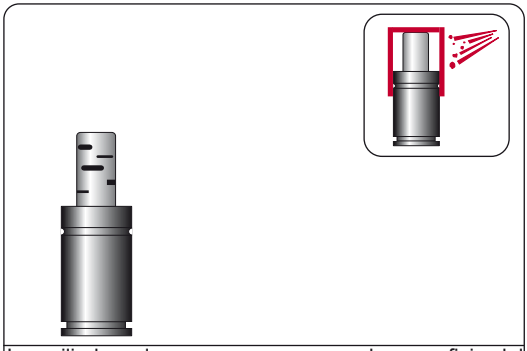

Los cilindros de gas con marcas en la superficie del vástago deberían reemplazarse.

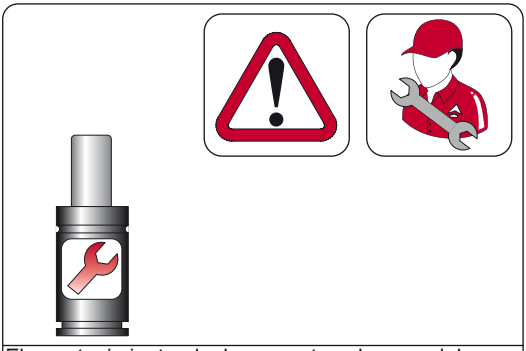

El mantenimiento de los resortes de gas debe ser efectuado por personal cualificado, con la debida formación, y siguiendo las instrucciones de utilización y mantenimiento de Azolgas.

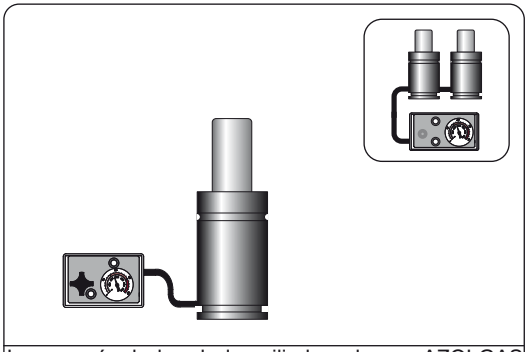

La mayoría de los de los cilindros de gas AZOLGAS pueden ser usados en sistemas conexionados, permitiendo al usuario la fácil monitorización, control y ajuste de presión.

Diseñado y fabricado según PED 2014/68/EU. El usuario del equipo a presión deberá responsabilizarse de la instalación y de las futuras inspecciones a efectuar a dicho equipo de acuerdo con la normativa específica del país en el que vaya a utilizarse. Azolgas recomienda reemplazar los cilindros de gas después de 2 millones de ciclos/10 años.

AZOL GAS

Landalucía, 7, P.I. Júndiz
01015 Vitoria-Gasteiz
Tel.: +34 945 290 010
Fax: +34 945 290 381

azolgas@azolgas.com
www.azolgas.com

Edition 09/2022